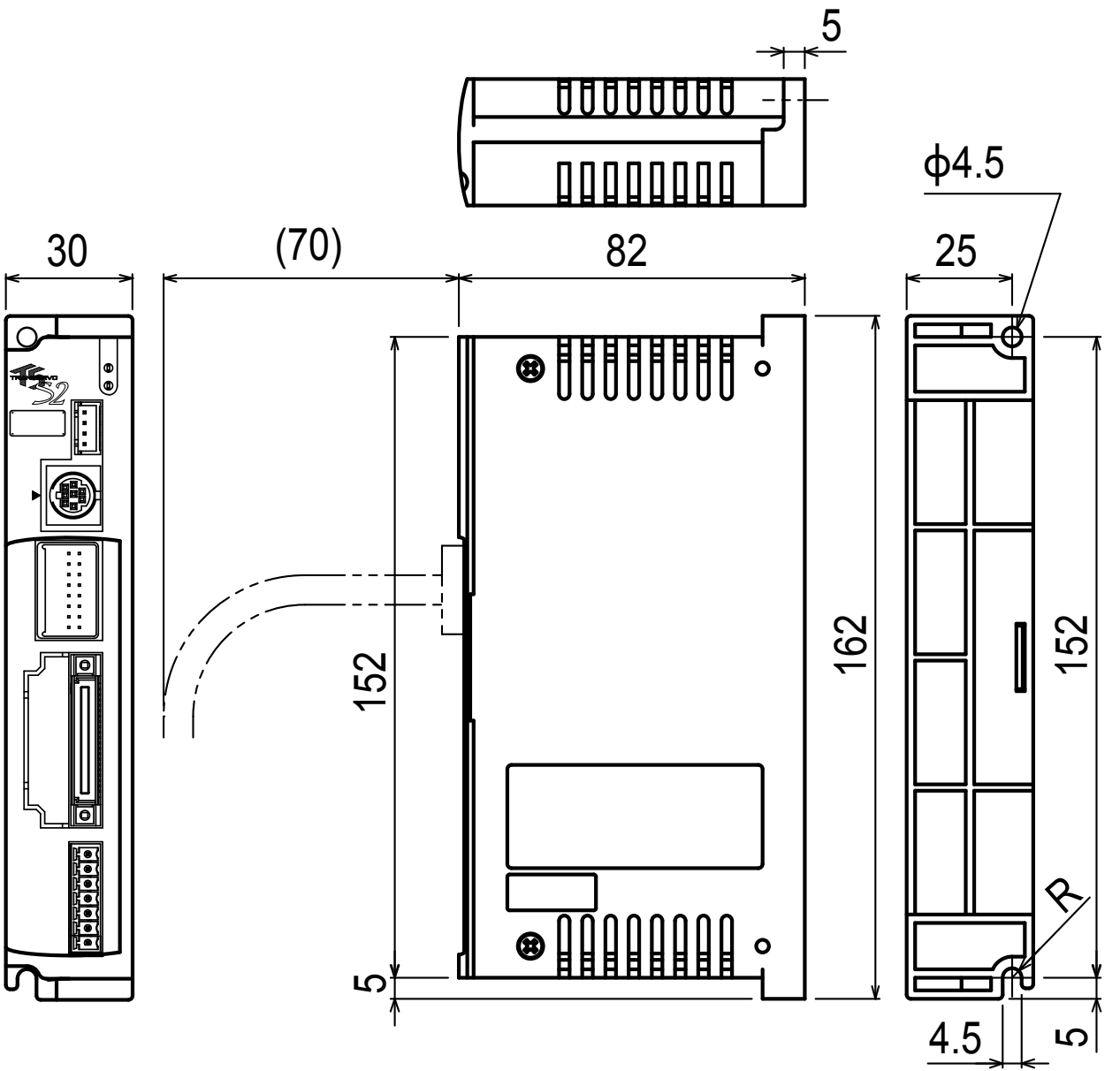TS-S2